1000	1001	1002	1003	1004	1005	1006	1007	1008	1009	1010	1011	1012	1013	1014	1015
כניסות דיסקרטיות לבקר						פיקוד להפעלת גנרטור									

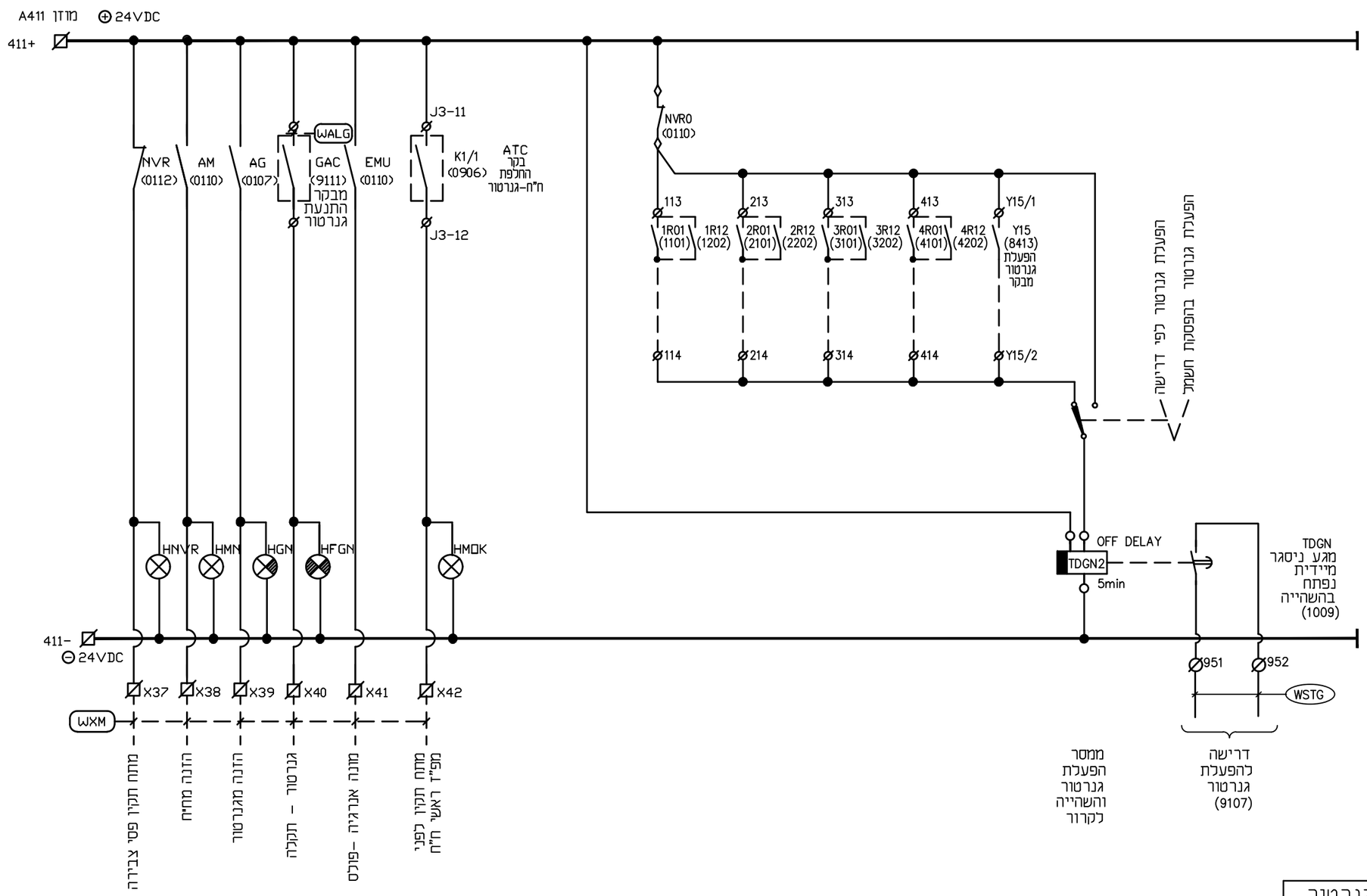

תא החלפה ח"ח - גנרטור

METRA-WATT
Electrical Engineering

מסדרה - רס תנדסות חשמל ובקורה 2009 בע"מ
בית "אמדגד" רח' חשמונ 32 פתח תקוה.
ת.ד. 7104 מיקוד 4951727
03-9216440 ,03-9216441 פקס
e-mail: boris@metra-watt.co.il

FOR : עבור :
תאגיד
פלגי מוצקין

	לבצוע ○		למכרז ●		לעיון ○	
	תאריך	שם	תאריך	שם	תאריך	שם
בוצע			06.05.2021	דויה		
אישר			06.05.2021	משה		

PLANT: תחנת שאיבה לביוב רכסים - כפר חסידים

מתקן :

נושא : לוח חשמל - תא ראשי -
סרגל מהדקים לבקרה+פיקוד להפעלת גנרטור

נמבצע אחראי לבדיקת המידות ולהתאמתם במקום!
על המבצע לבקר את כל המידות פרטי הציוד ופרטי פיקוד ועל כל טעות, אי התאמה עליו להודיע למתכנן.
שרטוט זה הינו רכוש בלעדי של מטרה-וט בע"מ.
אין להעתיק ממנו, להראותו לצד שלישי או להשתמש בו לכל מטרה שהיא ללא הרשאה בכתב ממטרה-וט בע"מ.

DRW. No. שרטוט מס'	PAGE דף	REV. מהדורה	SCALE ק"מ	SIZE מידות
3224/ 0010	FROM 1 מתוך 1	01	%	297 x 420

DESCRIPTION תיאור	DWG.No שרטוט מס'
REFERENCE DWG. שרטוטי סימוכין	

תאריך DATE	אישר APP

DESCRIPTION תיאור	No. מס'
REVISION מהדורה	

אדריכל	מתכנן מקומי	מחוג אויר	אינסטלציה	מעליות	בטיחות	קבלן	יזם	מנהל פרויקט	פיקוח	תאריך
										יועצים
										תפוצה