7300	7301	7302	7303	7304	7305	7306	7307	7308	7309	7310	7311	7312	7313	7314	7315

פרט פיקוד סגר תעלה SG01 – הפעלה מבקר (טיפוסי ל-SG01,SG02,SG03,SG04,SG05)

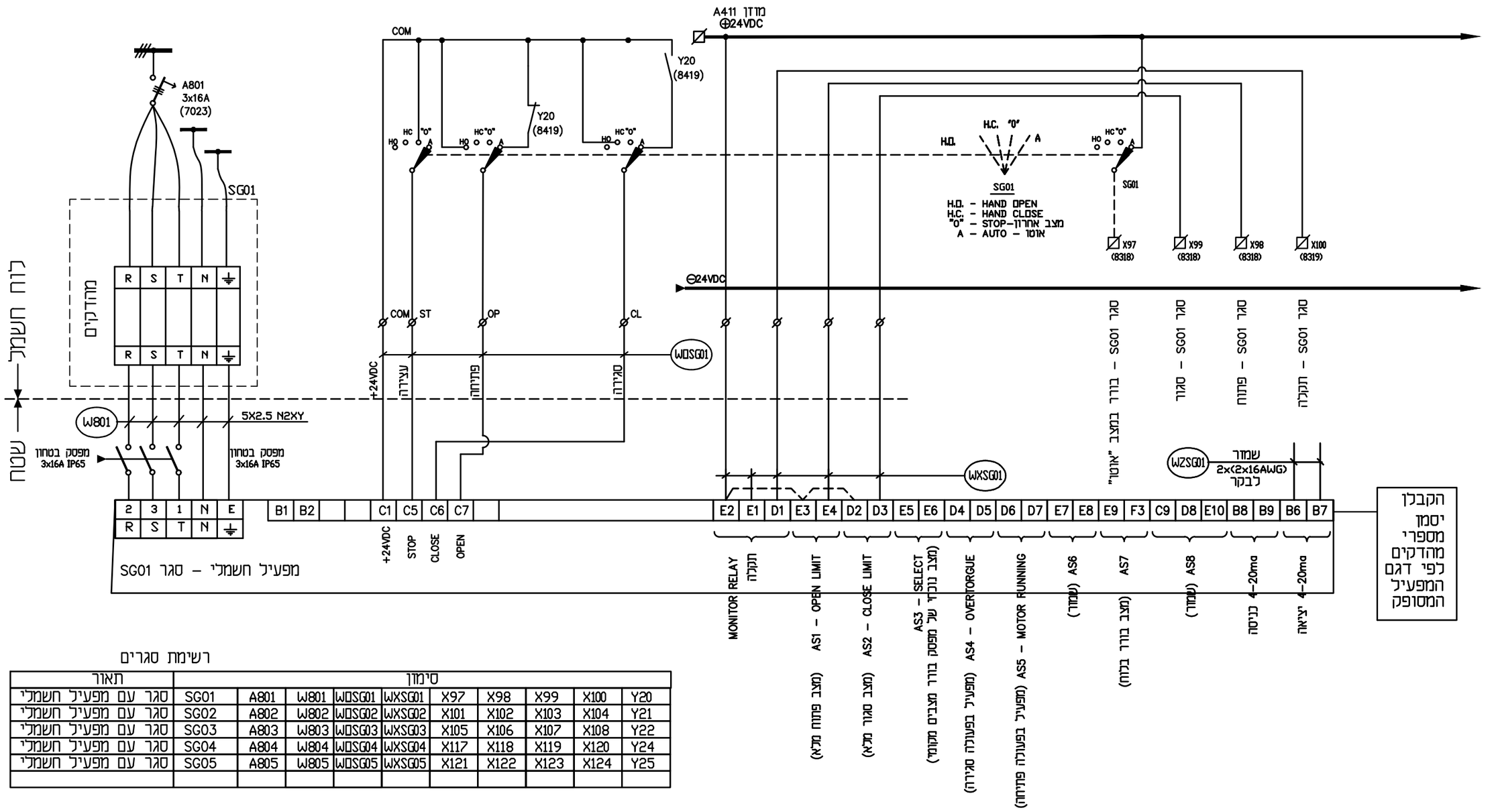

רשימת סגרים

תאור	סימון									
סגר עם מפעיל חשמלי	SG01	A801	W801	WDSG01	WXSG01	X97	X98	X99	X100	Y20
סגר עם מפעיל חשמלי	SG02	A802	W802	WDSG02	WXSG02	X101	X102	X103	X104	Y21
סגר עם מפעיל חשמלי	SG03	A803	W803	WDSG03	WXSG03	X105	X106	X107	X108	Y22
סגר עם מפעיל חשמלי	SG04	A804	W804	WDSG04	WXSG04	X117	X118	X119	X120	Y24
סגר עם מפעיל חשמלי	SG05	A805	W805	WDSG05	WXSG05	X121	X122	X123	X124	Y25

METRA-WATT
Electrical Engineering

מטרה - וט תבדיות חשמל ובקורת 2009 בע"מ
בית "אמרגד" רח' השומר 32 פתח תקוה.
ת.ד. 7104 מיקוד 4961727
טל. 03-9216440, פקס 03-9216441
e-mail: boris@metra-watt.co.il

FOR : עבור :

תאגיד פלגי מוצקין

	לבצוע ○		למכרז ●		לעיון ○	
	תאריך	שם	תאריך	שם	תאריך	שם
בוצע			06.05.2021	דויה		
אישר			06.05.2021	משה		

PLANT: מתקן : תחנת שאיבה לביוב רכסים - כפר חסידים

TITLE : נושא : לוח חשמל –
פרט פיקוד סגר תעלה SG01 – הפעלה מבקר

DRW. No. שרטוט מס'	PAGE דף / FROM מתוך	REV. מהדורה	SCALE ק"מ	SIZE מידות
3224/0073	1 / 1	01	%	297 x 420

נמבצע אחראי לבדיקת המידות ולהתאמתם במקום! על המבצע לבקר את כל המידות פרטי הציוד ופרטי פיקוד ועל כל טעות, אי התאמה עליו להודיע למתכנן. שרטוט זה הינו רכוש בלעדי של מטרה-וט בע"מ. אין להעתיק ממנו, להראותו לצד שלישי או להשתמש בו לכל מטרה שהיא ללא הרשאה בכתב ממטרה-וט בע"מ.

DESCRIPTION תיאור	DWG.No. שרטוט מס'	תאריך DATE	אישר APP
REFERENCE DWG. שרטוטי סימוכין			

DESCRIPTION תיאור	No. מס'
REVISION מהדורה	

אדריכל	קונסטרוקטור	מהנדס אייר	אינסטלציה	מעליות	בטיחות	קבלן	יזם	ניהול פרויקט	פיקוח	תאריך	
										יועצים	
										תפוצה	