000	001	002	003	004	005	006	007	008	009	010	011	012	013	014	015

טבלת מידות לעמודי פלדה - מתומנים

גובה עמוד (מטר)	עובי הפח (מ"מ)	רוחב העמוד קצה תחתון (מ"מ)	רוחב העמוד קצה עליון (מ"מ)	גודל פלטת בסיס העמוד (מ"מ)	מרחק בין החורים (מ"מ)	ברגי יסוד אורך (מ"מ)	מידות מומלצות ליציקה (סימ)	גובה תחילת הפתח	גודל הפתח (מ"מ)
H	F	S	A	B x B x C	D	N - D	P \ P \ Q	I	J x K
4	3	160	60	300x300x6	240	3\4" - 300	60 \ 60 \ 70	500	400x110
5	3	185	60	380x380x8	300	3\4" - 300	60 \ 60 \ 70	500	555x115
6	3	190	75	380x380x8	300	1" - 300	70 \ 70 \ 80	500	500x120
7	4	210	75	380x380x8	300	1" - 400	70 \ 70 \ 80	500	500x125
8	4	226	104	500x500x10	400	1 1\8" - 500	100 \ 100 \ 100	500	600x130
9	4	242	104	500x500x10	400	1 1\8" - 500	100 \ 100 \ 100	500	600x135
10	4	258	104	500x500x10	400	1 1\8" - 500	100 \ 100 \ 120	500	600x140
12	4	290	104	500x500x10	400	1\2" - 650	130 \ 130 \ 160	500	600x150
15	5	362	120	700x700x15	700	1 1\4" - 1000	160 \ 160 \ 200	500	600x160

עמוד תאורה טיפוסי

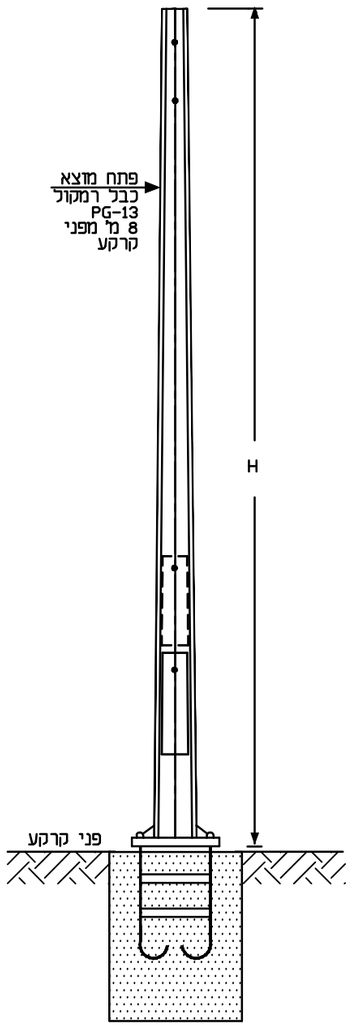

ראש עמוד - טיפוסי

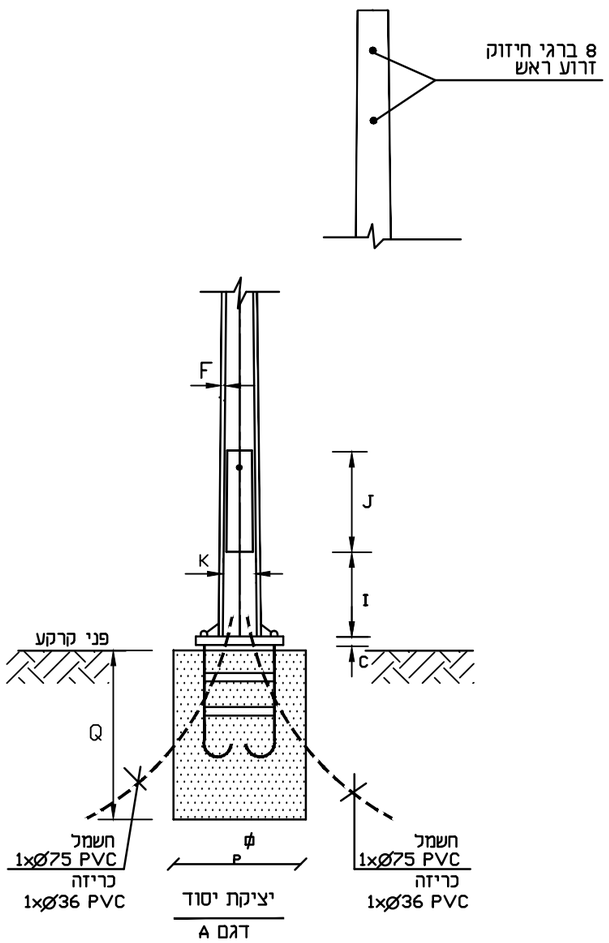

דגם A

בסיס בטון + פלטת יסוד

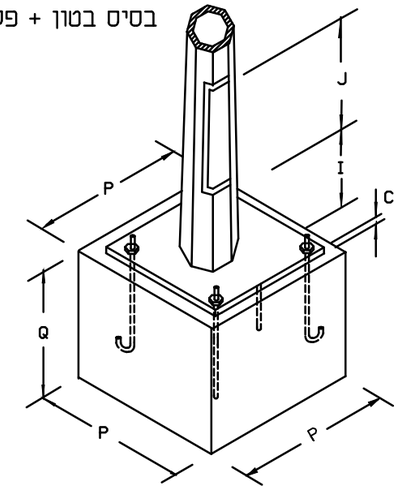

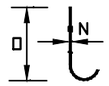

בורג בסיס

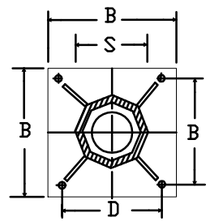

בסיס עמוד

METRA-WATT
Electrical Engineering

מסרה - וט תנדסות חשמל ובקורת 2009 בע"מ
בית "אמרגד" רח' השחרור 32 פתח תקוה.
ת.ד. 7104 מיקוד 4951727
טל. 03-9216440, פקס 03-9216441
e-mail: boris@metra-watt.co.il

FOR : עבור :

תאגיד
פלגי מוצקין

	לעיון ○		למכרז ●		לבצוע ○	
	שם	תאריך	שם	תאריך	שם	תאריך
בוצע			זויה	06.05.2021		
אישר			משה	06.05.2021		

נמבצע אחראי לבדיקת המידות ולהתאמתם במקום! על המבצע לבקר את כל המידות פרטי הציוד ופרטי פיקוד ועל כל טעות, אי התאמה עליו להודיע למתכנן. שרטוט זה הינו רכוש בלעדי של מטרה-וט בע"מ. אין להעתיק ממנו, להראותו לצד שלישי או להשתמש בו לכל מטרה שהיא ללא הרשאה בכתב ממטרה-וט בע"מ.

PLANT: תחנת שאיבה לביוב רכסים - כפר חסידים

מתקן :

TITLE : מתקן חשמל -
עמוד תאורה - פרטים

נושא :

DRW. No. שרטוט מס'	PAGE דף / FROM מתוך	REV. מהדורה	SCALE ק"מ	SIZE מידות
3224/3008	1 / 1	01	%	297 x 420

DESCRIPTION תיאור	DWG.No שרטוט מס'
REFERENCE DWG. שרטוטי סימוכין	

תאריך DATE	אישר APP

DESCRIPTION תיאור	No. מס'
REVISION מהדורה	

אדריכל	קונסטרוקטור	מהנדס איר	אינסטלציה	מעליות	בטיחות	גבלן	יזם	מנהל פרויקט	פיקוח	תאריך	
										יועצים	
										תפוצה	