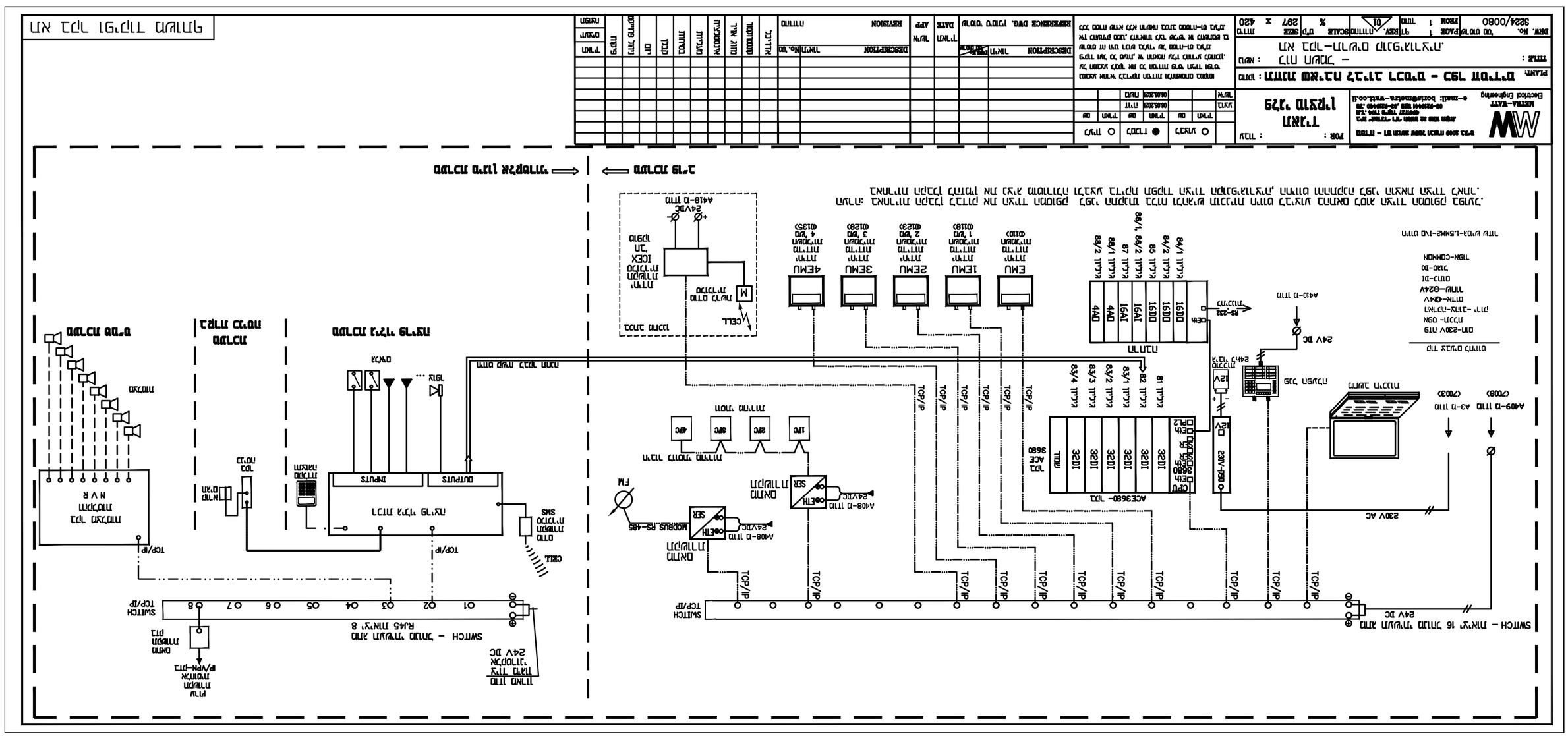
MEMRA-BATT
Electrical Engineering
PLANT:
TITLE:
DRW. No.
3224/0080
PAGE
SCALE
SIZE
A420
SWITCH – חיבור 16 כניסות דיגיטליות אחד
24V DC
230V AC
SWITCH
TCP/IP
RS-232
RS-485
MODBUS
24VDC
CPU
DIGITAL OUTPUTS
DIGITAL INPUTS
ANALOG INPUTS
ANALOG OUTPUTS
GSM MODEM
GPS ANTENNA
CELL
SWITCH – חיבור כניסות אחד R45 חיצוני 8
OUTPUTS
INPUTS
מגברי הספקה
מגברי הספקה
מגברי הספקה