| 0400 | 0401 | 0402 | 0403 | 0404 | 0405 | 0406 | 0407 | 0408 | 0409 | 0410 | 0411 | 0412 | 0413 | 0414 | 0415 |
|---|---|---|---|---|---|---|---|---|---|---|---|---|---|---|---|
| | | | מאוררים במכון | | שדה תאורת פנים בתחנת שאיבה | | | | | | | | | | |

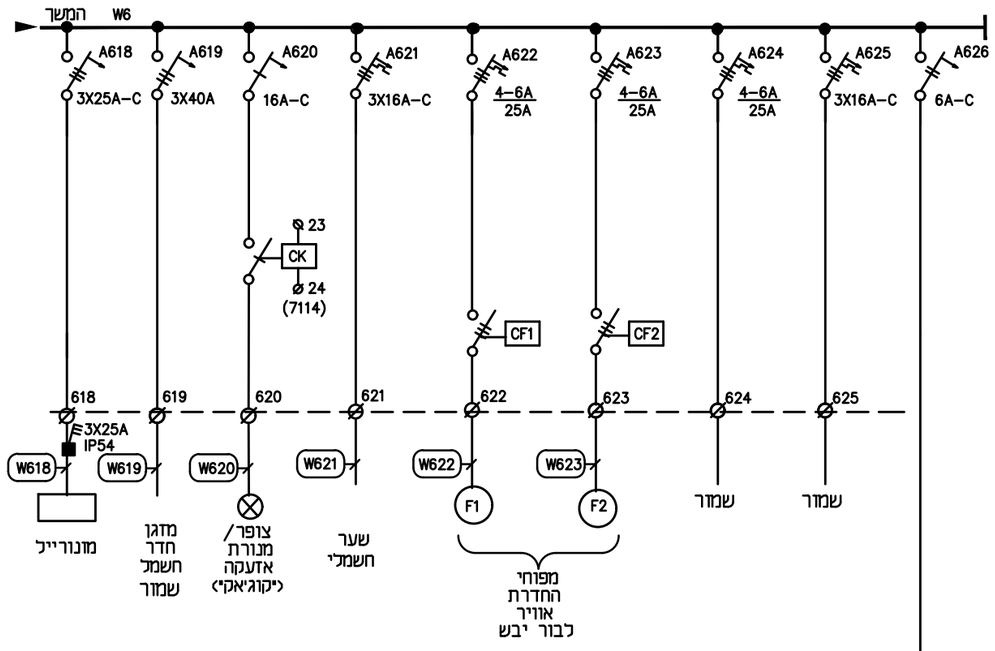


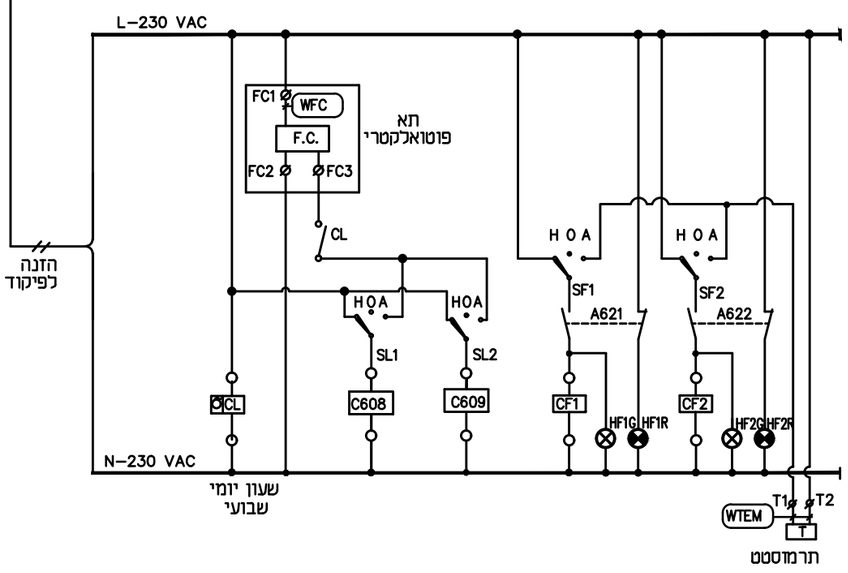


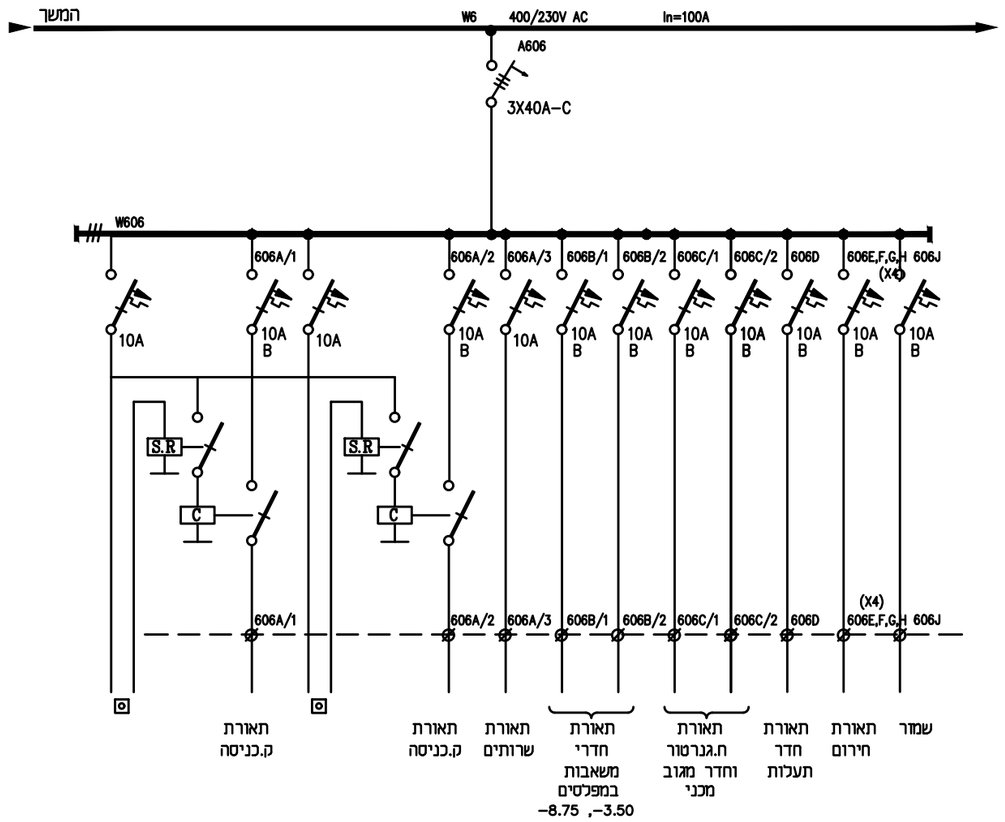


שדה שירותי מכון – המשך


METRA-WATT
Electrical Engineering

מסדרה - רט תדטות חשמל ובקרה 2009 בע"מ
בית "אמרגד" רח' השחתם 32 פתח תקוה.
ת.ד. 7104 מיקוד 4951727
טל. 03-9216440, 03-9216441 פקס
e-mail: boris@metra-watt.co.il


FOR : עבור :

# תאגיד פלגי מוצקין

| | לבצוע ○ | | למכרז ● | | לעיון ○ | |
|---|---|---|---|---|---|---|
| | תאריך | שם | תאריך | שם | תאריך | שם |
| בוצע | | | 06.05.2021 | דויה | | |
| אישר | | | 06.05.2021 | משה | | |

נמבצע אחראי לבדיקת המידות ולהתאמתם במקום! על המבצע לבקר את כל המידות פרטי הציוד ופרטי פיקוד ועל כל טעות, אי התאמה עליו להודיע למתכנן. שרטוט זה הינו רכוש בלעדי של מטרה-וט בע"מ. אין להעתיק ממנו, להראותו לצד שלישי או להשתמש בו לכל מטרה שהיא ללא הרשאה בכתב ממטרה-וט בע"מ.

PLANT: תחנת שאיבה לביוב רכסים - כפר חסידים

מתקן :

TITLE : נושא : לוח חשמל – שדה שירותי מכון – המשך

| DRW. No. שרטוט מס' | PAGE דף / FROM מתוך | REV. מהדורה | SCALE ק"מ | SIZE מידות |
|---|---|---|---|---|
| 3224/0004 | 1 / 1 | 01 | % | 297 x 420 |

| DESCRIPTION תיאור | DWG.No שרטוט מס' |
|---|---|
| REFERENCE DWG. שרטוטי סימוכין | |

| תאריך DATE | אישר APP |
|---|---|

| DESCRIPTION תיאור | No. מס' |
|---|---|
| REVISION מהדורה | |

| | | | | | | | | | | | | | | | |
|---|---|---|---|---|---|---|---|---|---|---|---|---|---|---|---|
| אדריכל | קונסטרוקטור | מהנדס אויר | אינסטלציה | מעליות | בטיחות | שטבס | קבלן | יזם | מנהל פרויקט | פיקוח | תאריך | | | | |
| | | | | | | | | | | | יועצים | | | | |
| | | | | | | | | | | | תפוצה | | | | |