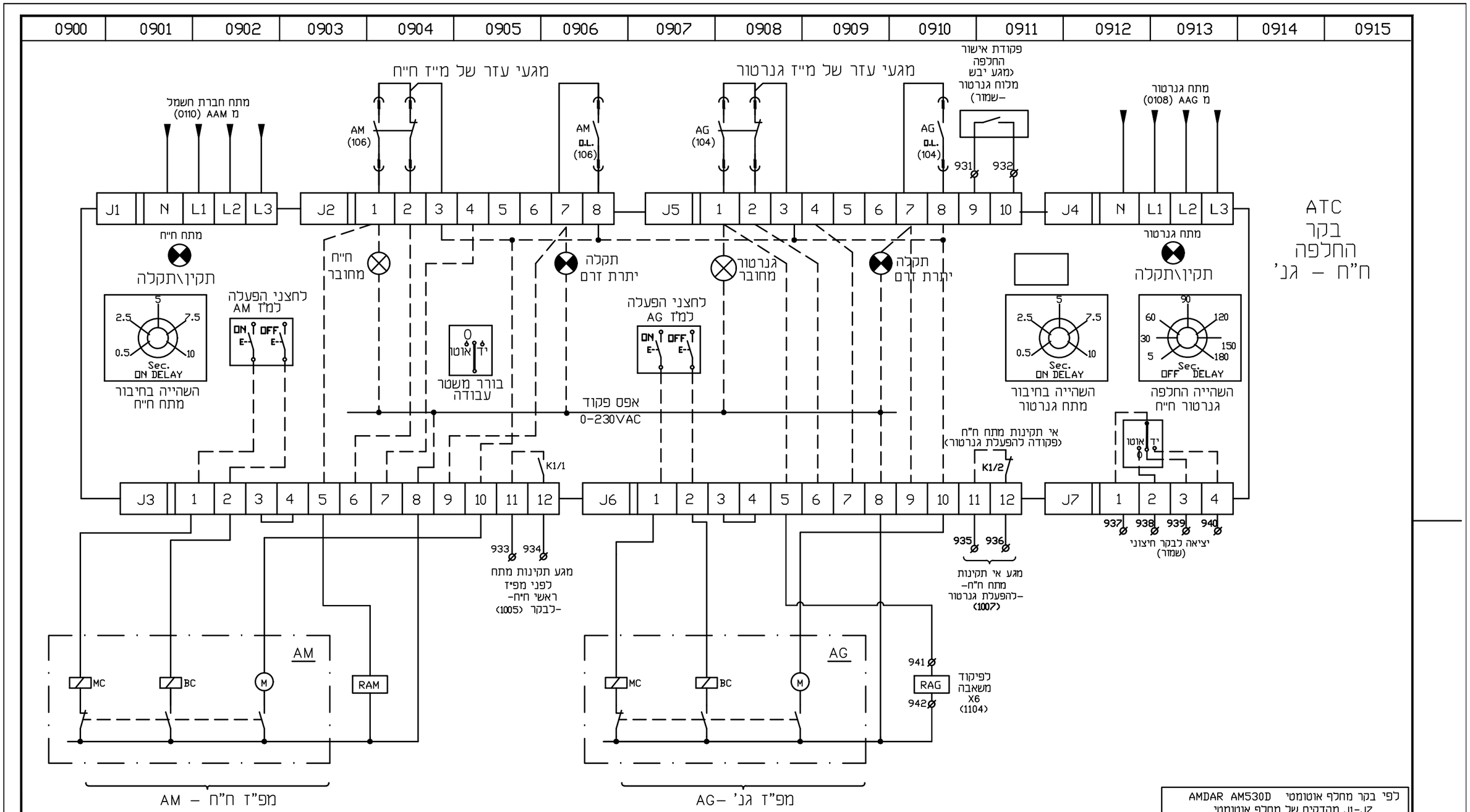


לפי בקר מחלף אוטומטי AMDAR AM530D
J1-J7 מהדקים של מחלף אוטומטי

הערה: הקבלן יעדכן את התוכנית בהתאם לסוג הציוד המסופק

תא החלפת ח"ח – גנרטור


METRA-WATT
Electrical Engineering

מסדרה - רש' תכנות חשמל ובקרה 2009 בע"מ
בית "אמרגד" רח' השחזור 32 פתח תקוה.
ת.ד. 7104 מיקוד 4951727
03-9216441 פקס ,03-9216440 .טל
e-mail: boris@metra-watt.co.il


עבור : FOR :
תאגיד פלגי מוצקין

| | לבצוע ○ | | למכרז ● | | לעיון ○ | |
|---|---|---|---|---|---|---|
| | תאריך | שם | תאריך | שם | תאריך | שם |
| בוצע | | | 06.05.2021 | דויה | | |
| אישר | | | 06.05.2021 | משה | | |

מתקן : PLANT: תחנת שאיבה לביוב רכסים - כפר חסידים

נושא : TITLE : לוח חשמל – תא ראשי – פיקוד למחליף אוטומטי ח"ח/גנ'

נמבצע אחראי לבדיקת המידות ולהתאמתם במקום! על המבצע לבקר את כל המידות פרטי הציוד ופרטי פיקוד ועל כל טעות, אי התאמה עליו להודיע למתכנן. שרטוט זה הינו רכוש בלעדי של מטרה-וט בע"מ. אין להעתיק ממנו, להראותו לצד שלישי או להשתמש בו לכל מטרה שהיא ללא הרשאה בכתב ממטרה-וט בע"מ.

| DRW. No. שרטוט מס' | PAGE דף / FROM מתוך | REV. מהדורה | SCALE ק"מ | SIZE מידות |
|---|---|---|---|---|
| 3224/0009 | 1 / 1 | 01 | % | 297 x 420 |

| DESCRIPTION תיאור | DWG.No שרטוט מס' | תאריך DATE | אישר APP | DESCRIPTION תיאור | No. מס' |
|---|---|---|---|---|---|
| REFERENCE DWG. שרטוטי סימוכין | | | | REVISION מהדורה | |

| תאריך | יועצים | תפוצה | פיקוח | ניהול פרויקט | יזם | קבלן | בטיחות | מעליות | אינסטלציה | מזוג אויר | קונסטרוקטור | אדריכל |
|---|---|---|---|---|---|---|---|---|---|---|---|---|