8600	8601	8602	8603	8604	8605	8606	8607	8608	8609	8610	8611	8612	8613	8614	8615
	שמור		מד מוליכות		מד ספיקה		מתח סוללה	מד מפלס אולטרה סוני בבור שאיבה A		מד מפלס אולטרה סוני בבור שאיבה B		מד מפלס אולטרה סוני בתעלת מגוב מכני		לחץ בקו סניקה	

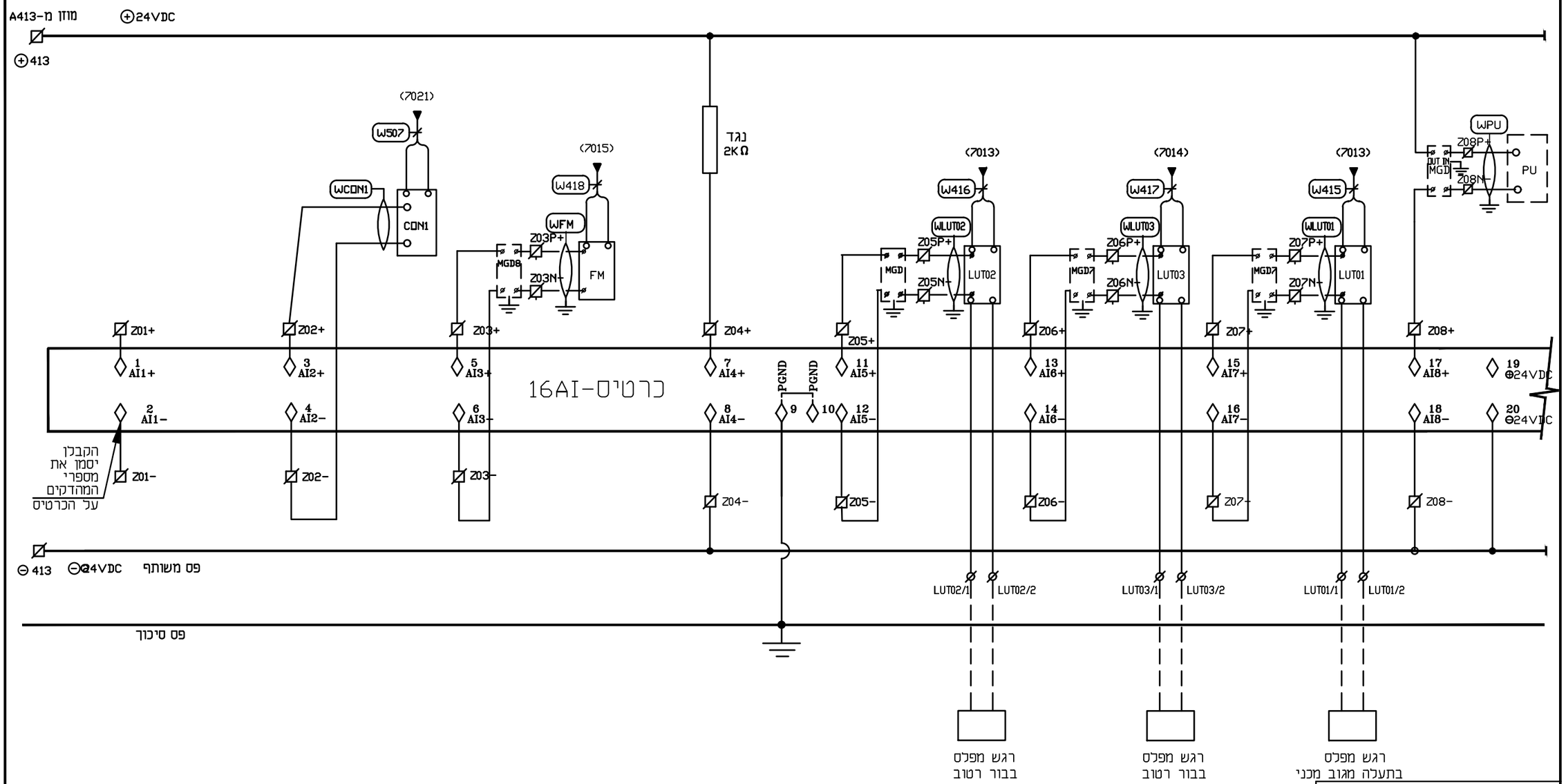

METRA-WATT
Electrical Engineering

מסדרה - רט' תבדיות חשמל ובקרה 2009 בע"מ
בית "אמרגד" רח' השחתים 32 פתח תקוה.
ת.ד. 7104 מיקוד 4951727
03-9216441 פקס, 03-9216440 .טל
e-mail: boris@metra-watt.co.il

FOR : עבור :
תאגיד פלגי מוצקין

	לבצוע ○		למכרז ●		לעיון ○	
	תאריך	שם	תאריך	שם	תאריך	שם
בוצע			06.05.2021	דויה		
אישר			06.05.2021	משה		

PLANT: מתקן : תחנת שאיבה לביוב רכסים - כפר חסידים

TITLE : נושא : לוח חשמל-תא בקר ופיקוד משותף
חיווט כניסות אנלוגיות.

DRW. No. שרטוט מס'	PAGE דף / FROM מתוך	REV. מהדורה	SCALE ק"מ	SIZE מידות
3224/0086	1 / 2	01	%	297 x 420

נמבצע אחראי לבדיקת המידות ולהתאמתם במקום!
על המבצע לבקר את כל המידות פרטי הציוד ופרטי פיקוד ועל כל טעות, אי התאמה עליו להודיע למתכנן.
שרטוט זה הינו רכוש בלעדי של מטרה-וט בע"מ.
אין להעתיק ממנו, להראותו לצד שלישי או להשתמש בו לכל מטרה שהיא ללא הרשאה בכתב ממטרה-וט בע"מ.

DESCRIPTION תיאור	DWG.No. שרטוט מס'	תאריך DATE	אישר APP
REFERENCE DWG. שרטוטי סימוכין			

DESCRIPTION תיאור	No. מס'
REVISION מהדורה	

אדריכל	קונסטרוקטור	מזוג אויר	אינסטלציה	מעליות	בטיחות	קבלן	יזם	ניהול פרויקט	פיקוח	תאריך	
										יועצים	
										תפוצה	