7500	7501	7502	7503	7504	7505	7506	7507	7508	7509	7510	7511	7512	7513	7514	7515

פרט פיקוד סגר SW01 – הפעלה אוטומטית לוויסות פתיחה

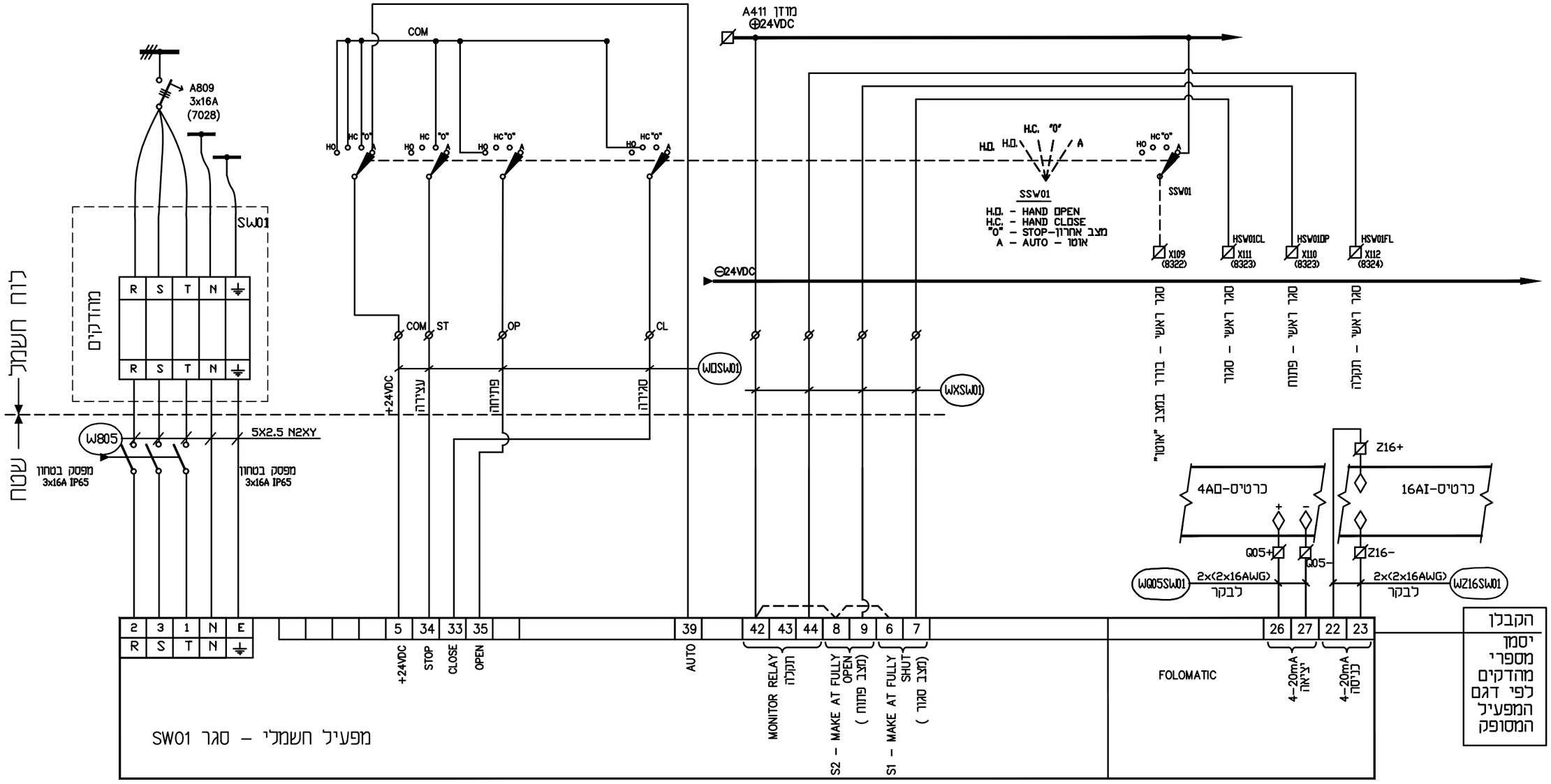

1. הקבלן יגיש תוכנית ביצוע לפי המפעיל החשמלי המסופק בפועל.
2. הקבלן יגיש תוכנית ביצוע נפרדת עבור כל אחד מהרכיבים שברשימת האבידרים הנ"ל.

METRA-WATT
Electrical Engineering

מטרה - רש תנדסות חשמל ובקורת 2009 בע"מ
בית "אמדגד" רח' השחום 32 פתח תקוה.
ת.ד. 7104 מיקוד 4961727
03-9216441 פקס ,03-9216440 .תל
e-mail: boris@metra-watt.co.il

FOR : עבור : תאגיד פלגי מוצקין

	לבצוע ○		למכרז ●		לעיון ○	
	תאריך	שם	תאריך	שם	תאריך	שם
בוצע			06.05.2021	דויה		
אישר			06.05.2021	משה		

PLANT: מתקן : תחנת שאיבה לביוב רכסים - כפר חסידים

TITLE : נושא : לוח חשמל –
פרט פיקוד סגר SW01 – הפעלה אוטומטית לוויסות פתיחה

DRW. No. שרטוט מס'	PAGE דף / FROM מתוך	REV. מהדורה	SCALE ק"מ	SIZE מידות
3224/0075	1 / 1	01	%	297 x 420

נמבצע אחראי לבדיקת המידות ולהתאמתם במקום!
על המבצע לבקר את כל המידות פרטי הציוד ופרטי פיקוד ועל כל טעות, אי התאמה עליו להודיע למתכנן.
שרטוט זה הינו רכוש בלעדי של מטרה-וט בע"מ.
אין להעתיק ממנו, להראותו לצד שלישי או להשתמש בו לכל מטרה שהיא ללא הרשאה בכתב ממטרה-וט בע"מ.

DESCRIPTION תיאור	DWG.No שרטוט מס'	תאריך DATE	אישר APP
REFERENCE DWG. שרטוטי סימוכין			

No. מס'	DESCRIPTION תיאור	אדריכל	קונסטרוקטור	מהנדס אויר	אינסטלציה	מעליות	בטיחות	שמאות	קבלן	יזם	גוף מאשר	פיקוח	תאריך
	REVISION מהדורה												יועצים
													תפוצה