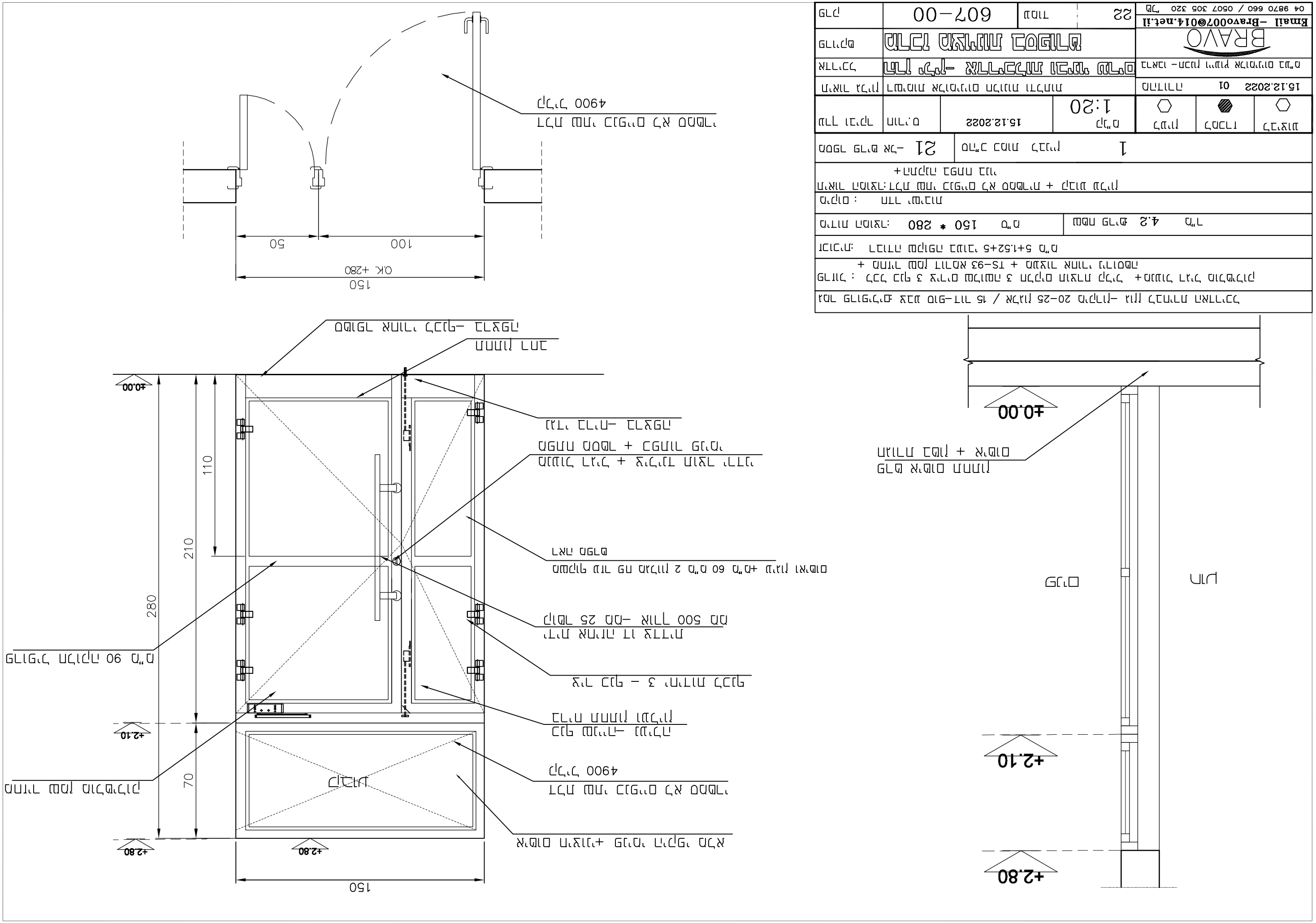
+2.80
+2.10
±0.00
150
70
110
210
280
50
100
+2.80
+2.80
+2.10
±0.00
150
O.K. +280
50
100
4900 רוחב מינימום לדלת אל מול מבנים
אין מגע בין הדלת לבין הקיר
מסגרת אלומיניום + זכוכית מחוסמת
מסגרת מסמך + כנפיות גומי
מסגרת אלומיניום + זכוכית מחוסמת
מסמרים לחבר
מסגרת אלומיניום לחבר
מסגרת אלומיניום לחבר
4900 רוחב מינימום לדלת אל מול מבנים
מסגרת אלומיניום לחבר
מסגרת אלומיניום לחבר
מסגרת אלומיניום לחבר