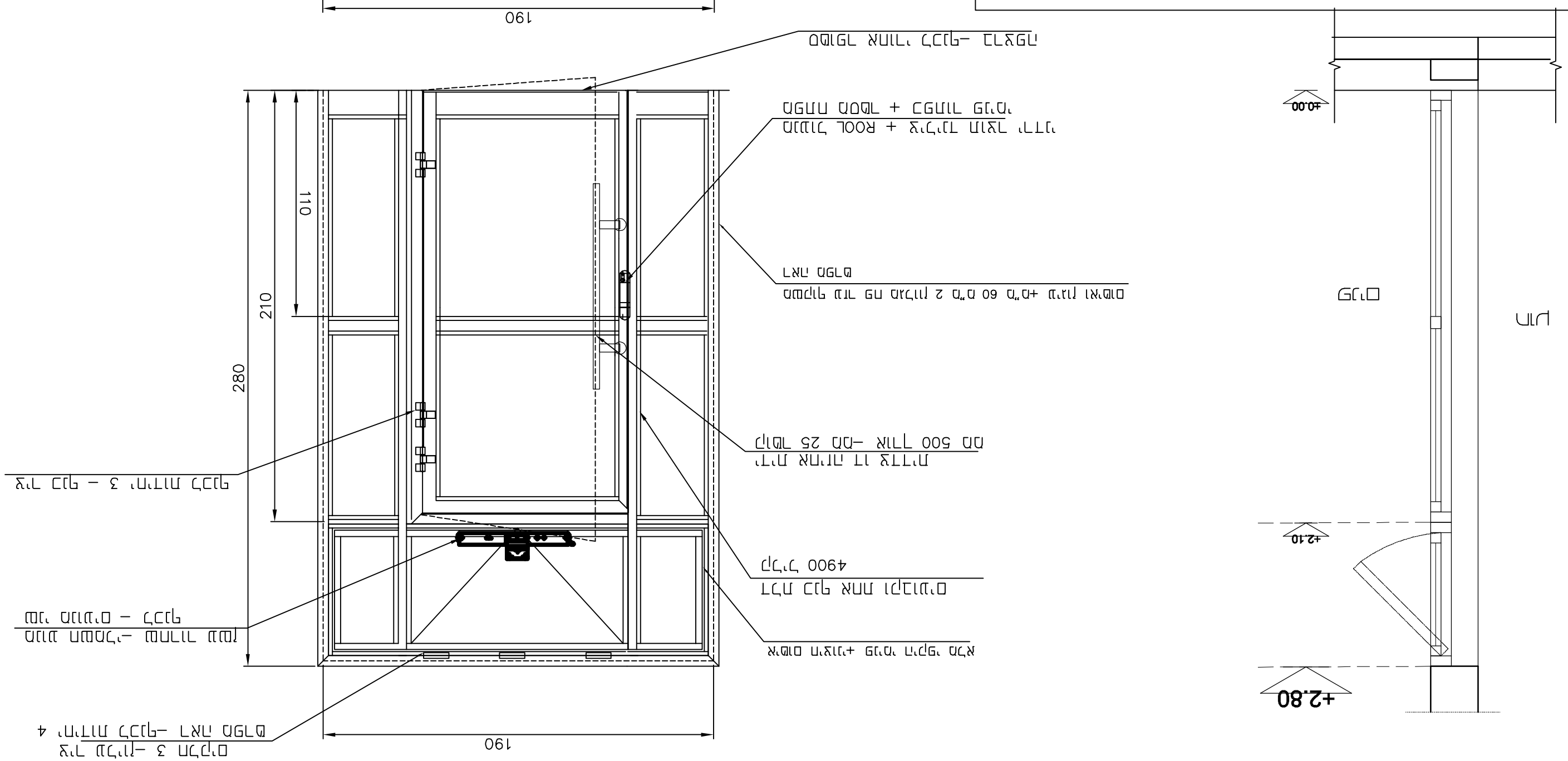
+2.80
+2.10
+0.00
חלון
מבט
190
35
120
35
0.K +280
110
min
10
190
280
210
110
מסגרת אלומיניום + מילוי זכוכית מחוסמת 15 / אלומיניום 25-20 מיסתיר- מילוי דבשת מאוורר
מגירה : דלת כלפי 3 עיגום מגירות 3 מדפים מוגדרת מדף + מוביל רחיף מוגבהים
+ מוביל אחורי ריפוים + מוביל אמצעי מסך אם מסגרים + מוביל אמצעי מסך אם מסגרים
ארונות: דפנות מעוגל בצבע 5+1.52+5 מ"מ
מידות חומרים: 190 * 280 מ"מ | עובי גיבוי 5.3 מ"מ
מידה : מפרטים אלא מדגימה- אמצעי בצבעים
מיאור חומרים:מדף 4900 - דלת כלפי אחת חומרים + מדבקה על מגירות מדף מעוגל אמצע
+אמצעי בצבע בצבע
מספר פריט אב- 13 מס"ד כמות כינוי 1
מק"ט יבוא תאריך 15.12.2022 מק"ט 1:20
כינוי כמות יחידה
15.12.2022 01 תאריך מהדורה
מיאור עדכון מהדורה מרווחים מרווחים ויזמות
מרכז מעגלי עיצוב מרכזי מים -מרכז מעגלי עיצוב מרכזי מים
BRAVO
מרכז מעגלי עיצוב מרכזי מים
Email -Bravo0070@014.net.il
04 9870 660 / 0507 305 320 "מב
מגירה 607-00 דפים 14
מגירה