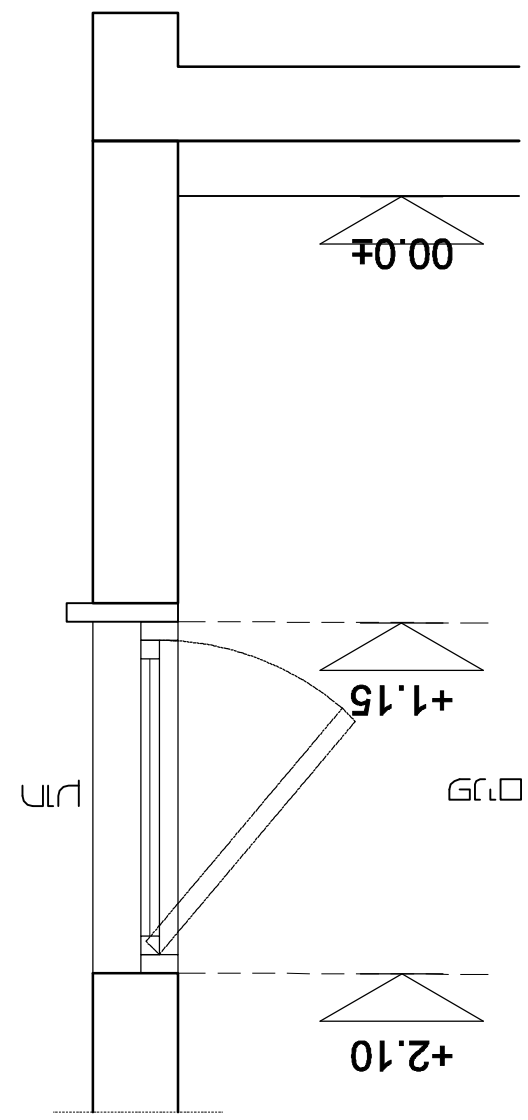

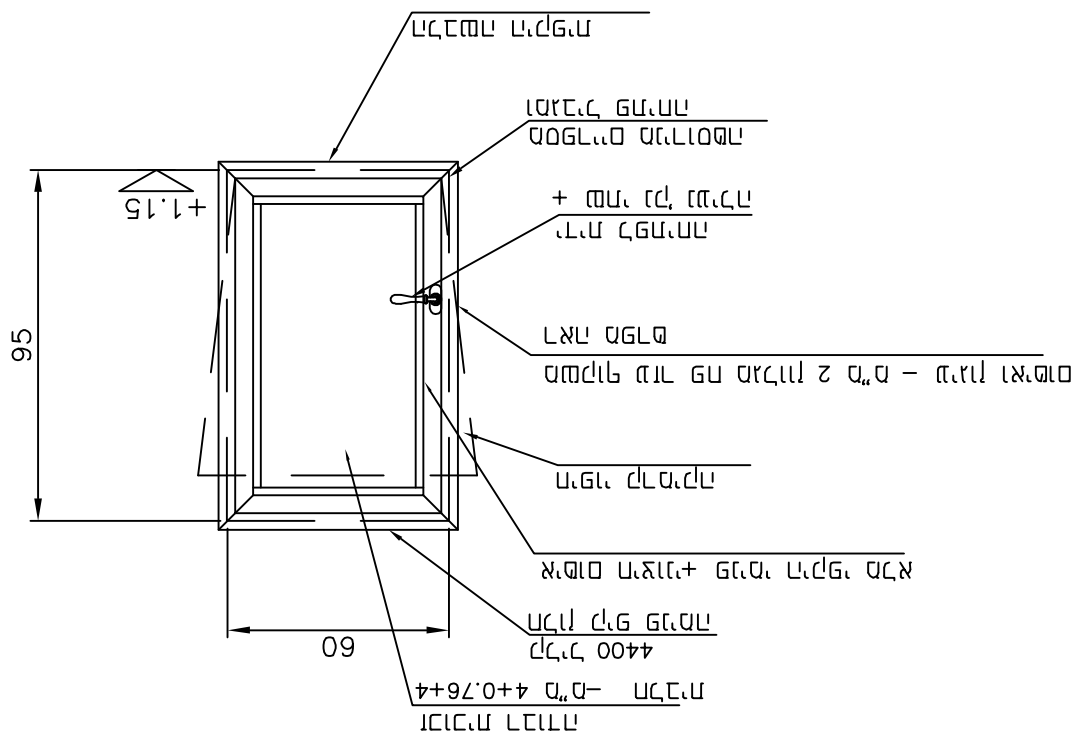

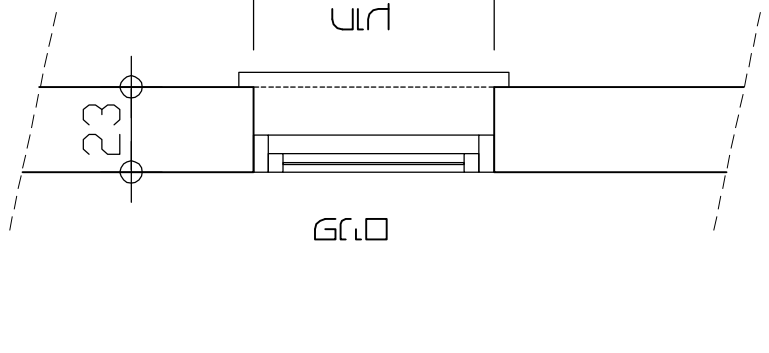

רמת גימור: מחיר מוצרים לעיצוב + מסמכי מנהלת הפרויקט 3/2 מגדל הנרקיס – מגדל בית הנרקיס					
דגם: אלומיניום 4+0.76+4 מ"מ חוץ בית הנרקיס					
מידות המוצר: 60 * 95 מ"מ					
מידות: חלון מחיר מוצרים					
מיקום המוצר: קומת 4500 – חלון בקיר אחורי קיר מערבי המוצר הוגש לאישור מהנדס הפרויקט לאיטום אקוסטי ותרמי					
מספר פריט אב- 28	מספר כמות בבית	1			
שם הקובץ	תאריך	15.12.2022	1:20 קנ"מ	בוצע	בדיקת
מיאיר קרמן	המרכז המקצועי הנגרות מרחבים מרכז מקצועי			15.12.2022	01
מלל	הקמת מרכז מקצועי לנגרות – מגדל בית הנרקיס				
מלל	מגדל בית הנרקיס				
מלל	BRAVO				
מלל	607-00	29	מבוא	Email –Bravo007@014.net.il 04 9870 660 / 0507 305 320 "בב	