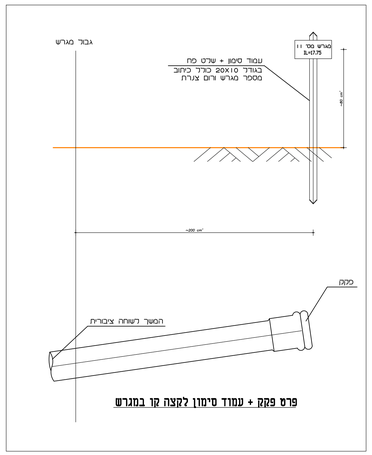

פרט פקק + עמוד סימון לקצה קו במגרש

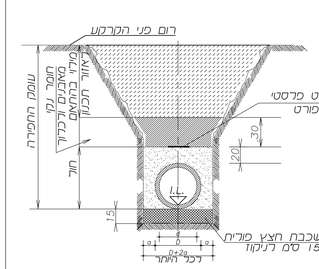

פרט תעלה להטמנת צינור בתוך תחום

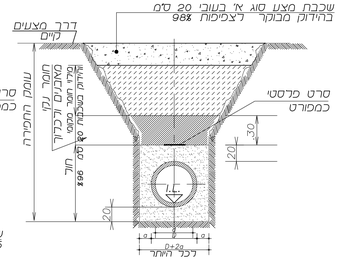

פרט תעלה להטמנת צינור-מעבר בדרך מצעים

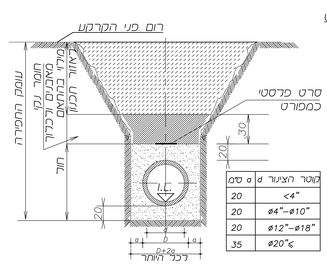

קוטר הצינור D	a סמ
<4"	20
ø4"-ø10"	20
ø12"-ø18"	20
ø20"ומעלה	35

פרט תעלה להטמנת צינור עם עטיפת חול

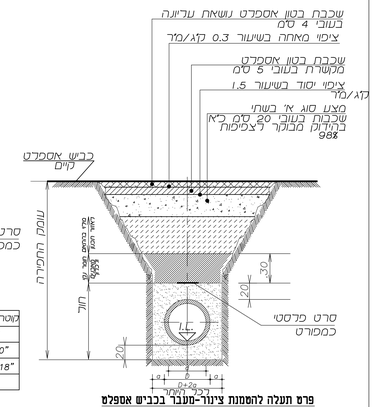

פרט תעלה להטמנת צינור-מעבר בכבישי אספלט

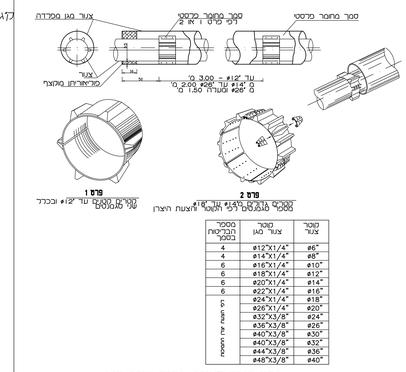

קוטר צור	קוטר צור מגן	מספר הברגות במגן
ø6"	ø12"X1/4"	4
ø8"	ø14"X1/4"	4
ø10"	ø16"X1/4"	6
ø12"	ø18"X1/4"	6
ø14"	ø20"X1/4"	6
ø16"	ø22"X1/4"	6
ø18"	ø24"X1/4"	6
ø20"	ø26"X1/4"	6
ø24"	ø32"X3/8"	6
ø26"	ø36"X3/8"	6
ø30"	ø40"X3/8"	6
ø32"	ø40"X3/8"	6
ø36"	ø44"X3/8"	6
ø40"	ø48"X3/8"	6

פרט הגנה לצנור בתוך צנור מגן

ללא קנ"מ

נתוני בחירת סוג מכסה ותיקרה

סוג	עומס, אזורי שימוש	עומס בדיקה kN	קבוצה
B125	סדרכות, מרחב משמרת תעלה, אזורים רחוקי רגל	125	2
C250	בצומת ראוס עמק לא מרחק אחר מ-50.0מ' אל חוד הכביש בעקר ראוסות עקוף סרבנות המורכבות על סרבנים המסורים ראוס עמק.	250	3
D400	כביש מהירות ושטחי ספטים של כביש ואזורי תעה.	400	4

(*) מכסים מהמצעה 1, מן 150 לאזורים הכולים לשפש רק לרוכבי רגל ורוכבי אופנים כמנוי ואינם שימושים.

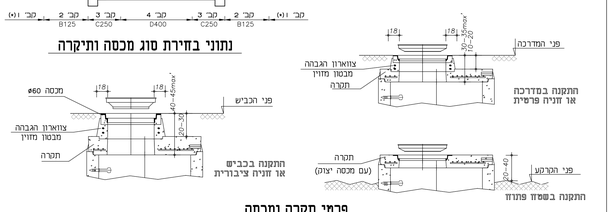

פרטי תקרה ומכסה

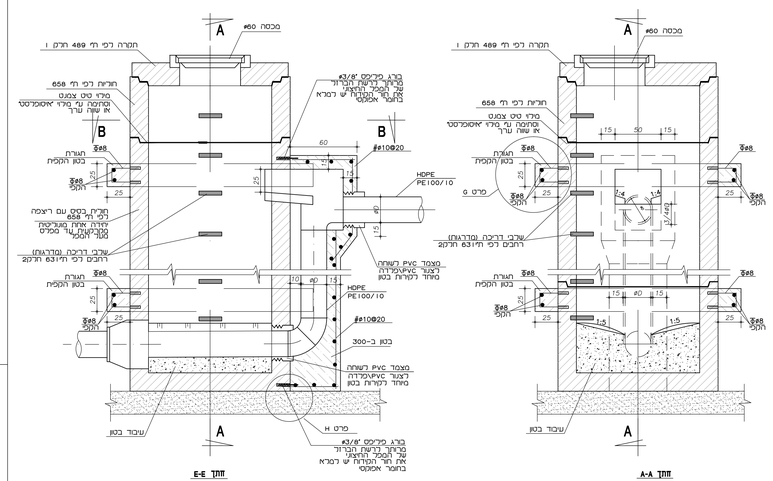

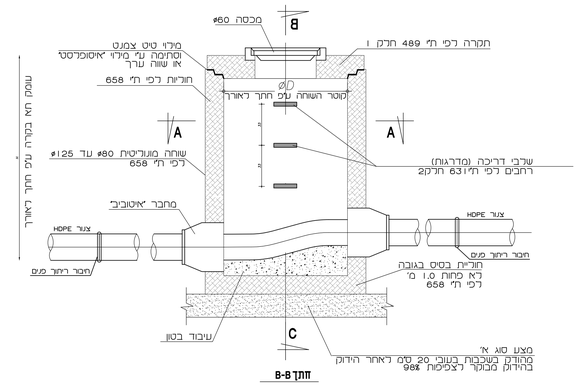

פרט שוחה מונוליטית

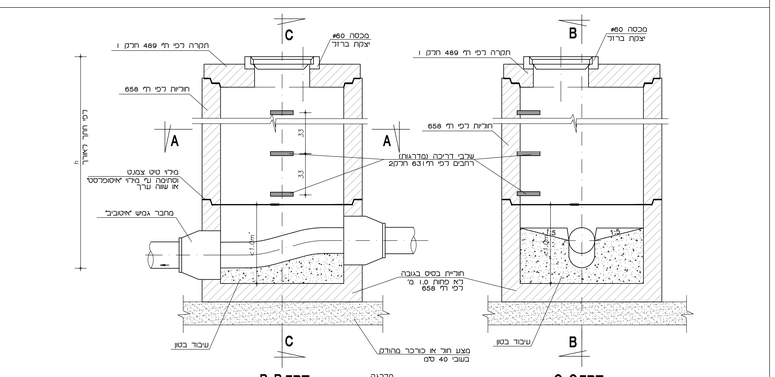

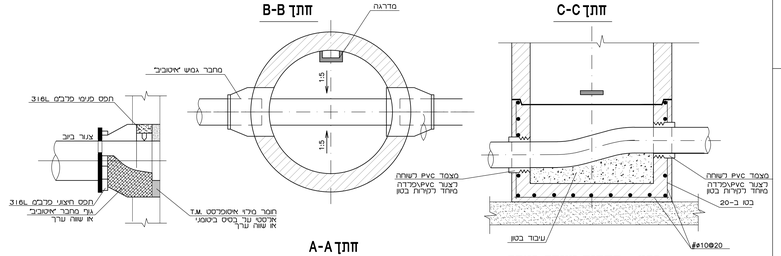

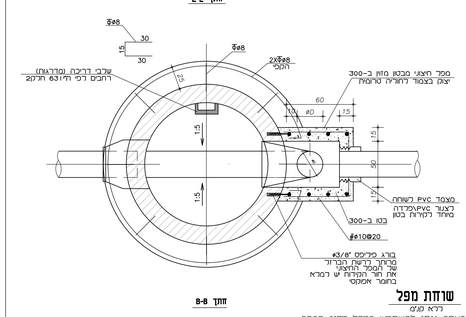

שוחת מפל

ללא קנ"מ

הערה: במקום מפל יצוק באתר ניתן להשתמש במפל מסוג DROP

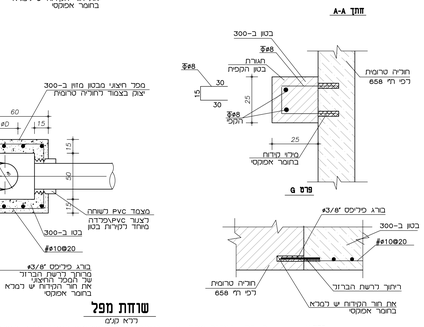

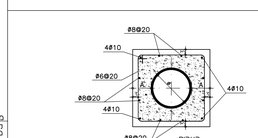

1. הנחת A תחיה עבור עצרת סדנה - 10 סמ
2. ברזל זיון נתון בטרה ודרש
3. הבטון יהיה ב-200
4. יכוונו רק באישור אגי מבח
לכל קטן בנפרד.

עטיפת בטון לצינור

ללא קנ"מ

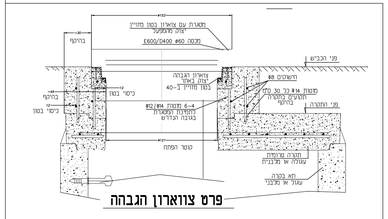

פרטי ביוב

הערה: בתחום רדיוסי מגן של קידוחי מים שוחות הביוב יהיו שוחות מונוליטיות ביציקה אחת.
וקווי הביוב יהיו מצנרת פוליאתילן - ראה פרט בגליון זה

הערות:

LEGEND

DRAWING NO.

Designer	Phase	Aim	Project No	Plan No.	Version no.
xx	xx	תיאור: 00 - כלל, ביב, מים	xxx	100, 180, 185	00, 01, 02
		24 - מבנים			
		25 - מבנים			
		00 - כלל (תיאור): אין			

מהדורה	תאור	תאריך	אישור
01	עדכון כמויות	21.11.19	מרזוזנסר
00		09.07.18	

כל הזכויות שמורות כל הזכויות מרזוזנסר מהנדסים בע"מ
אין לשכפל מסמך זה, לעשות בו שימוש או להציגו ללא אישור בכתב.

KEY PLAN: מפתח גליונות:

M. ROSENTHAL ENGINEERS Ltd. מ. רוזנטל מהנדסים בע"מ
Agricultural, Civil & Environmental Eng. הנדסה חקלאית אזרחית וסביבתית
Ha'Ofen St. 10 Bet Dagan 50250 P.O.B. 3092 Bet Dagan 50100 רח' האופן 10 בית דגן 50250 ת.ד. 3092 בית דגן 50100
Tel:(972)-4956-0621 Fax:(972)-4956-0625 04-9560621 :טל' 04-9562225:פקס
e-mail: mail@rme.co.il mail@rme.co.il

PROJECT NAME: פרויקט:
מ.א זבולון
ביוב כפר המכבי

DRAWING NAME: שם התכנית:
גליון פרטים
קו מאסף
פרט ביוב

שלב התכנון			
תב"ר	קבלי (50)	מתוקן (90)	מפורט (100)
הקצאה	קבלי (70)	לאישור (80)	הוכנו (110)

01	21.11.19	ע.ש	ר.מ.
00	09.07.18	ע.ש	ר.מ.
מהדורה	תאריך	הוכן	אושר
Rev. No.	DATE:	DESIGNED:	APPROVED:

מס' פרויקט מקור: 36715 קנ"מ: --

שם קובץ מודפס: SHEET FILE NAME: RME-WS-DD-36715-60XX.DWG
שם קובץ הדפסה: PLOT FILE NAME: RME-WS-DD-36715-6002-01.PDF

מהדורה	תוכנית מס'	אב מדפיס	שלב תכנון	תחום	מס'
00	6002	01	00	DD	36715

RME-WS-DD-36715-6002-01