הערות:

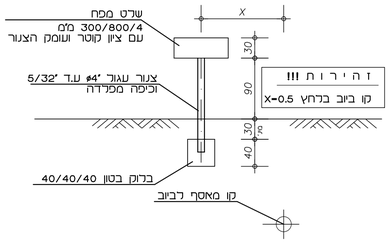

פרט עמוד סימון

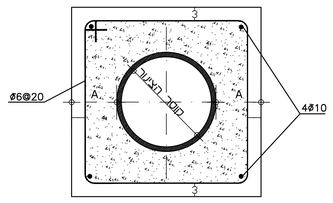

הערות:
1. המידה A תהיה עבור צינורות בקוטר עד 16"-20 ס"מ
עבור צינורות בקוטר מעל 16"-25 ס"מ
2. ברזל זיון יענה במידה ודרש
3. הבטון יהיה ב-30
4. אורך גוש הבטון 1.5מ' מציר חציית הצינורות

פרט - B: עטיפת בטון לצינור
1:5

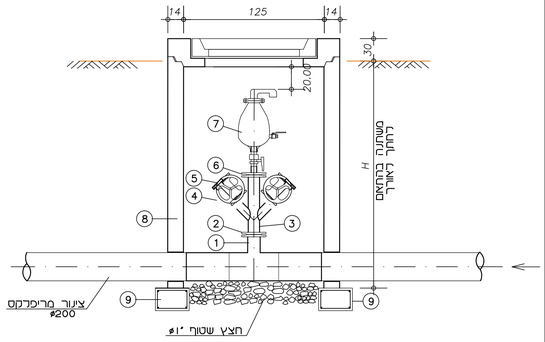

פרט-A: פרט נקי ביקורת ושסתום אויר
על קו מאסף לביוב בקוטר 200 ø
1:25

מס'	שם האביזר	קוטר	דרג	הערות
1	מסעף מאוגן 200/110/200	#200		חוצרת פלסים או שע
2	אוגן מפלדה	#4"		
3	קטע צינור פלדה	#4"	APC3	ע.ד. 3/16" צפוי פגים מרט רב ארומיה
4	מגוף טריז + אוגנים נגדיים	#3"	PN16	דגם "TRS"
5	מחבר מהיר - שטורץ	#3"		
6	אוגן+אוגן עוור	#4"		
7	שסתום אויר משולב רביוב	#2"	PN16	כדגם "ארי" + ברז 2"#
8	שוחת בטון טרומית	#125		עם מכסה ומקמן יצקת קוטר 60 ס"מ מותאם לעומס כבד, D400
9	תגורת בטון 30X20 ס"מ עם רשת 15X15 ס"מ			

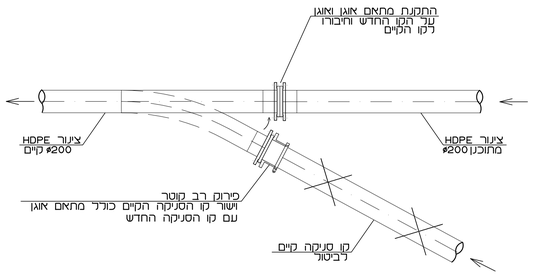

פרט התחברות לקו סניקה קיים

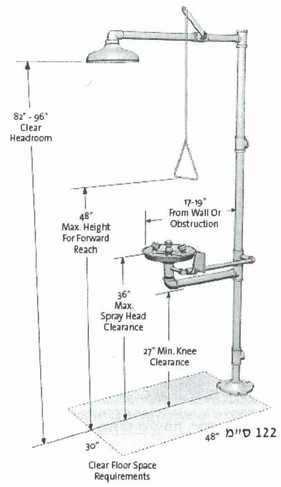

תרשים העמדת מתקן משולב מקלחת חירום ושטיפת עיניים

15

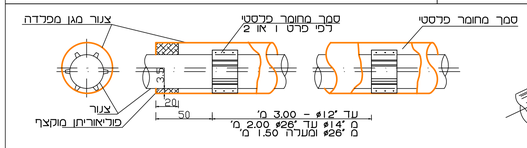

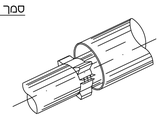

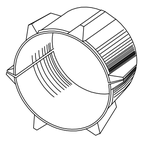

פרט 1
קטרים קטנים עד 12"# ובכלל
שני סגמנטים

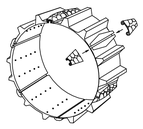

פרט 2
קטרים גדולים מ14"# עד 18"#
מספר סגמנטים לפי הקוטר והיצעת היצרן

מספר הבריטות בסמך	קוטר צנור מגן	קוטר צנור
4	12"X1/4"	6"
4	14"X1/4"	8"
6	16"X1/4"	10"
6	18"X1/4"	12"
6	20"X1/4"	14"
6	22"X1/4"	16"
לפי הצעת יצר המסמכת	24"X1/4"	18"
	26"X1/4"	20"
	32"X3/8"	24"
	36"X3/8"	26"
	40"X3/8"	30"
	40"X3/8"	32"
	44"X3/8"	36"
	48"X3/8"	40"

הערות:
1. קיימת אפשרות לרחזמן תמיכות מסגמנטים גמשים
(לא תלקים מתכתיים (מתאימים (דרישות הגנה קטודית)
2. אין דרא את החדרי בין הצנור לצנור המגן
כמו כן יש לסתום את קצוות צנור המגן במוליאוריתן מוקצף
3. בכל מקרה יש לבדוק התאמת הסמכים המוזמנים
לקוטר שרוול המגן.
4. מתאים לביצוע עבודות בעומסי כביש.

פרט הגנה לצנור בתוך צנור מגן

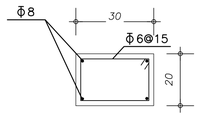

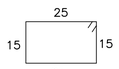

Φ6@15L=100

פרט חגורת בטון
1:10

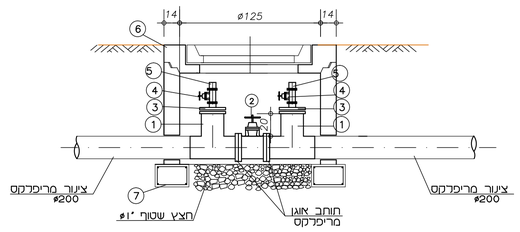

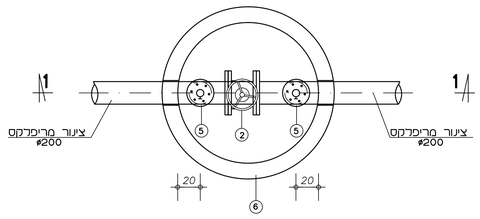

פרט-B: פרט ניקוז על קו סניקה בקוטר ø200
1:25

מס'	שם האביזר	קוטר	דרג	הערות
1	מסעף מאוגן 200/200/200	#200		חוצרת פלסים או שע
2	מגוף טריז + אוגנים נגדיים	#8"	PN16	דגם "TRS"
3	אוגן עיוור + פתח 3"#	#8"	PN16	
4	מגוף טריז + אוגנים נגדיים	#3"	PN16	דגם "TRS"
5	מחבר מהיר - שטורץ	#3"		
6	שוחת בטון טרומית	#125		עם מכסה ופקק יצקת קוטר 60 ס"מ מותאם לעומס כבד, D400
7	תגורת בטון 30X20 ס"מ עם רשת 15X15 ס"מ			

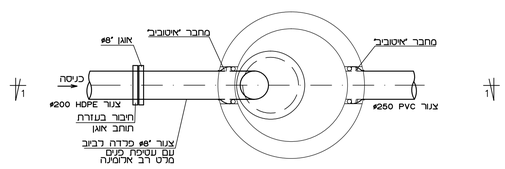

מבט על

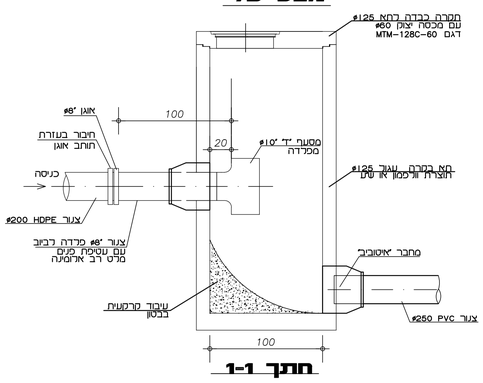

חתך 1-1

*גובה שוחת השקטה יקבע בשטח ע"י הפקחה בהתאם ל-IL בהתחברות לקו קיים

פרט-C: פרט שוחת שבירת לחץ (השקטה)
ללא קנ"מ

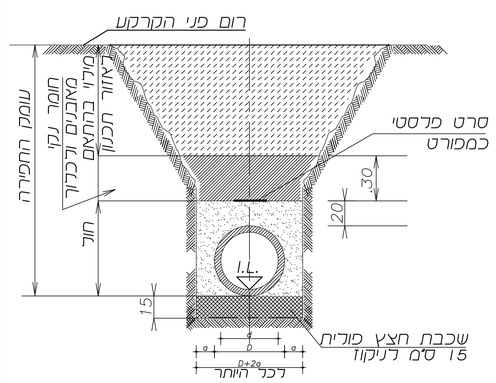

פרט תעלה להטמנת צינור
במי תהום

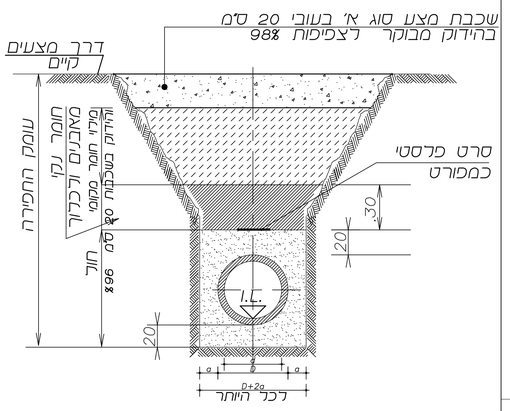

פרט תעלה להטמנת צינור-מעבר בדרך מצעים

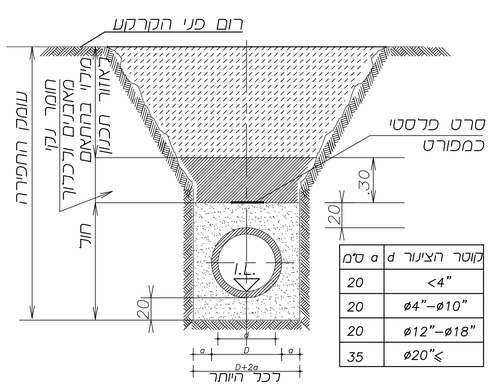

קוטר הצינור d	a ס"מ
<4"	20
ø4"-ø10"	20
ø12"-ø18"	20
ø20"≤	35

פרט תעלה להטמנת צינור
עם עטיפת חול

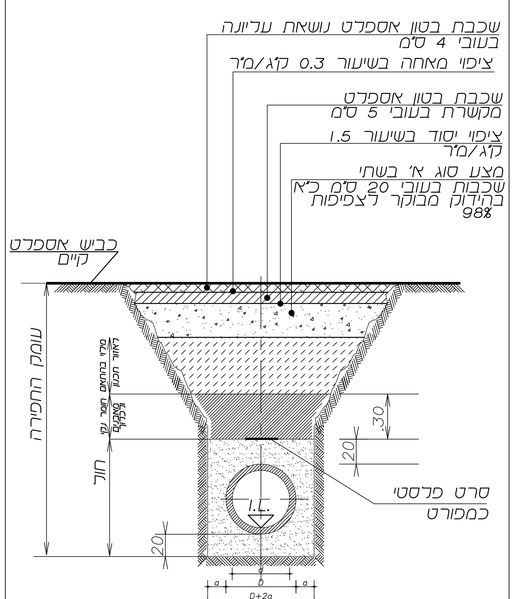

פרט תעלה להטמנת צינור-מעבר בכביש אספלט

הערות:

LEGEND

DRAWING NO.

מהדורה	מס' פרויקט	שלב תכנון	תחום	מספר
Version no.	Project No	Aim	Phase	Designer
XX 00, 01, 02..	Plan No. XXX 1301, 1302, 1303.	ראשוני - SD מים, ביוב - WS מוסדם - PD ניקוז - DR מפורט - DD כלי/תוכנה - HY		

מהדורה	תאריך	תאור עדכון	אישר
01	21.11.19	עדכון למכרז	מ.רוזנטל

כל הזכויות שמורות ליחברה מ.רוזנטל מהנדסים בע"מ
אין לשכפל מסמך זה, לעשות בו שימוש או להפיצו ללא אישור בכתב.

KEY PLAN מפתח גליונות:

M. ROSENTHAL מ. רוזנטל
ENGINEERS Ltd. מהנדסים בע"מ
Agricultural, Civil & Environmental Eng. הנדסה חקלאית אזרחית וסביבתית
Haifa 14 Haim Laskov St. ISRAEL 34590 חיפה 14 חיים לסקוב 34590
GILON m.a.o. migdal, ISRAEL 20103 גילון ד.נ. מגדל 20103
Tel:(972)-4958-0621 טל' 04-9580621
Fax:(972)-4958-0225 פקס' 04-9580225/000
e-mail: meir@rme.co.il meir@rme.co.il

פרויקט: PROJECT NAME:
מ.א זבולון
ביוב כפר המכבי

שם התכנית: DRAWING NAME:
גליון פרטים
קו סניקה
פרטי ביוב

שלב תכנון: כללי (SD) ○ מוקדם (PD) ○ מפורט (DD) ●
מטרה: לעיון (FI) ○ לאישור(FA) ○ למכרז (TE) ● לביצוע(FC) ○

מהדורה	תאריך	תכנן	שרטט	אישר
01	21.11.19	ע.ש.	ר.מ.	מ.רוזנטל
00	09.07.18	ע.ש.	ר.מ.	מ.רוזנטל
Rev. No.	DATE:	DESIGNED:	DRAWN:	APPROVED:

מס' פרויקט מתכנן: 36705 קנ"מ: --

SHEET FILE NAME: RME-WS-DD-36715-60XX.DWG שם קבצ הגיליונות:
PLOT FILE NAME: RME-WS-DD-36715-6001-01.PDF שם קבצ הדפסה:

מהדורה	מס' פרויקט	שלב תכנון	תחום	מספר
RME-WS-DD-36715-6001-01				