לעיון	לאישור	למכרז	לביצוע
☐	☐	☐	■

אתר	קווי ביוב
פרויקט	פריצת דרך גישה ושירות
חוכן תגליון	תתך לרוחב אופיני

מספר תכנית / קובץ במחשב				תאריך: 04.05.2005	חכנן :
מהדורה	כיון	מספר	סוג	קב. : --	שרטט :
△	–	541	T-541	מספר פרויקט	ביקר :
					אישר :

המבצע אחראי לבדיקת התכניות על כל סעות או אי התאמה עליו להודיע למתכנן ולמפקח . על המבצע לבקר את המידות ולא לקבען ע"י מדידה

התכנית הינה רכוש יעד תכנון מים בע"מ ואין לעשות בה כל שמוש ללא אישור המתכנן.

יעד תכנון מים בע"מ

יעד ד.נ. משגב מיקוד : 20155 טל . 04-9909007
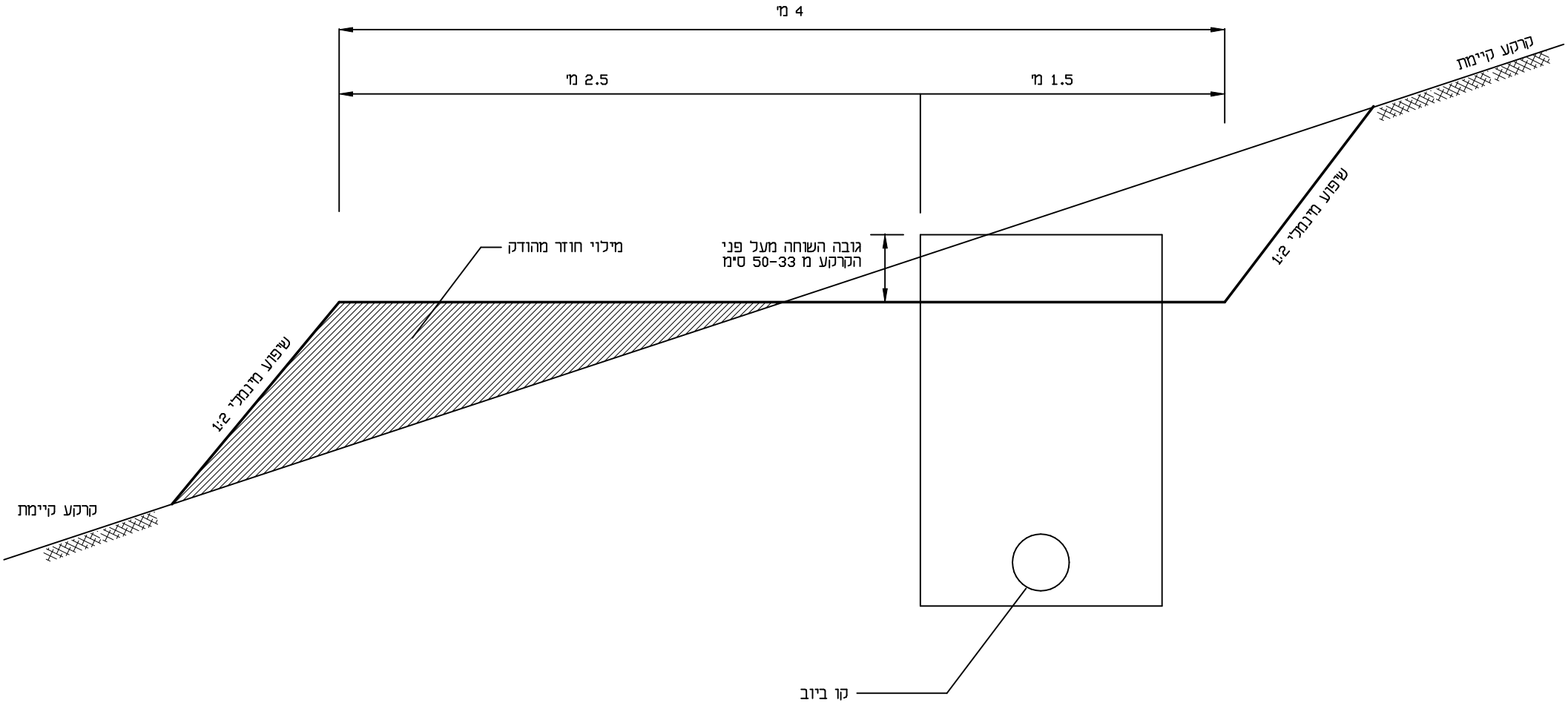
email : tmy@netvision.net.il פקס. 04-9909344